רשימת עדכונים			
1	התאמה לאופני מדידה	27.08.24	תומר
מספר עדכון	מהות העדכון	תאריך	שם

* כל האביזרים כלולים במחיר היחידה
* חיבור לקו ראשי קיים כלול במחיר היחידה
* שיקום והשבת המצב לקדמותו כלול במחיר היחידה
* חיבור ישלום לפי סעיפי חיבור בתים
* מדי מים יסופקו ע"י התאגיד
* גודל החיבור לצורכי תשלום יקבע לפי קוטר הזקף

א-א

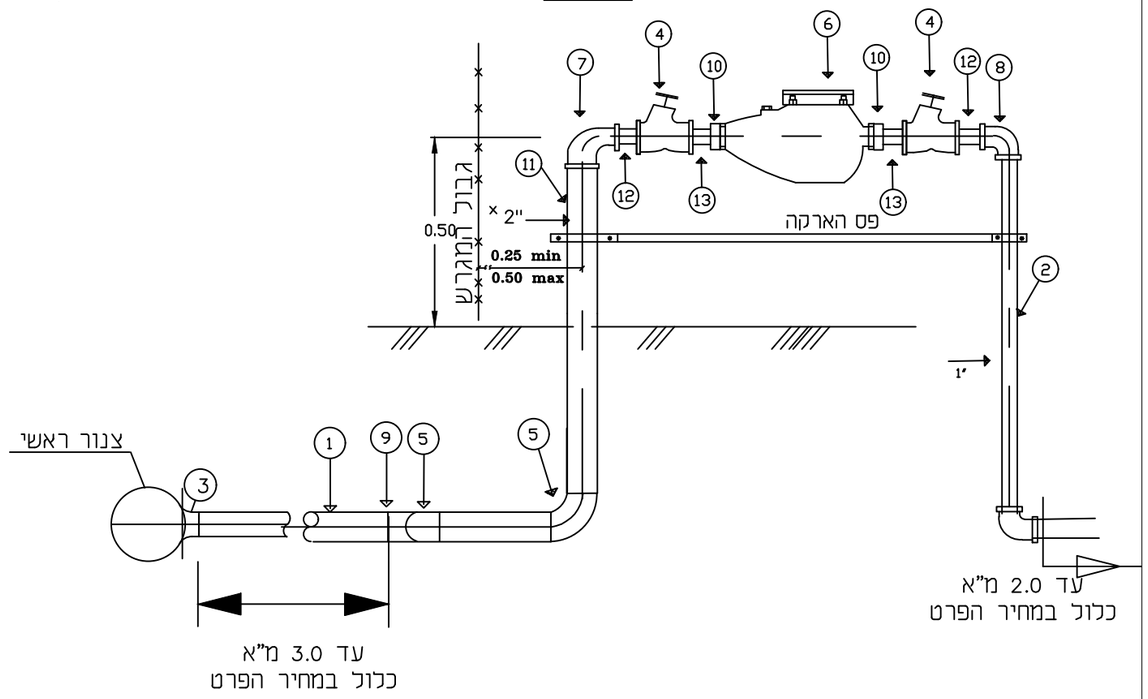

א	האביזרים	קוטר
1	צנור פלדה לפי ת"י 530 עם עטיפה חיצונית "TRIO" וציפוי פנים מלט	2"
2	צנור פלדה מגולבן עטוף	1"
3	טע חרושתי	
4	מגוף אלכסוני	1"
5	קשת 90° לרתוך	2"
6	מד מים לפי קוטר קיים	
7	זוית מעבר עם הברגה פנימית	2×1"
8	זוית 90	1"
9	טע פלדה לריתוך	2"
10	רקורד	3/4"
11	ניפל מגולבן	2"
12	ניפל מגולבן	1"
13	בושינג	1×3\4"

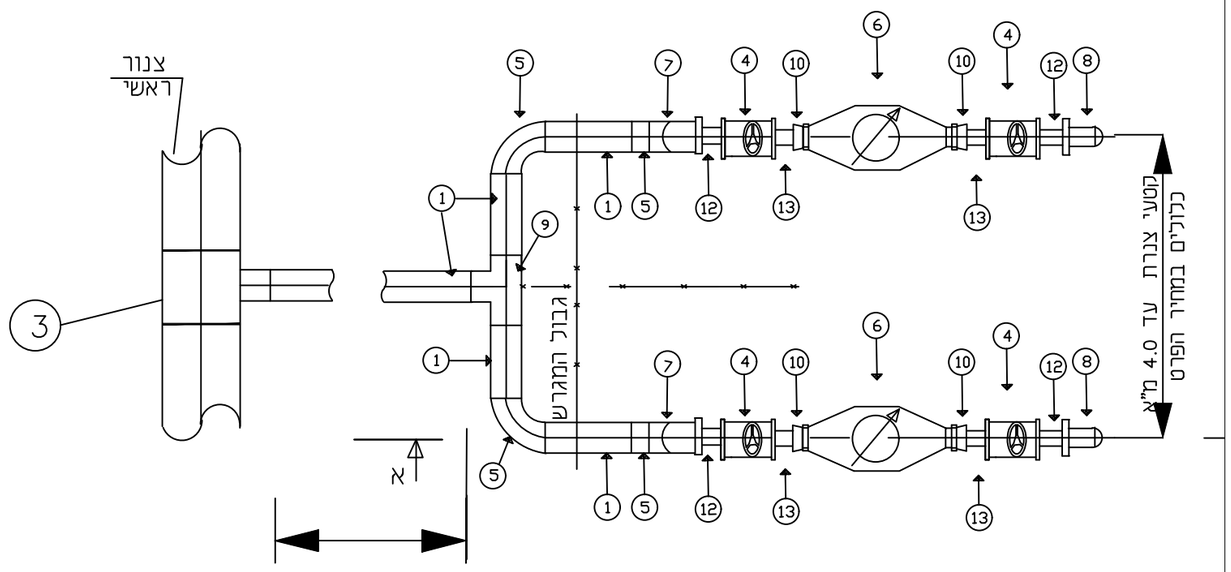

שרטט: אינה

בקר: ראדי

אישר:

מס' סטנדרט:
nz-353

תיאור גיליון:
חיבור ביתי כפול "ø2

שם קובץ:
NZ-353.dwg

תאריך:	מהדורה אחרונה:
01.08.2018	00

קנ"מ	תאריך מהדורה 00:	לביצוע
--	01.08.18	

סירקין - בוכנר - קורנברג
מהנדסים יועצים בע"מ
רח' אימבר 14 ת.ד. 7562
פתח תקוה 49170
טל: 03-9239003 פקס: 03-9239004
office@sbk-eng.co.il

© כל הזכויות שמורות